// EIGENSCHAPPEN

- De FORTLOX Key wordt gebruikt voor identificatie in de FORTLOX-serie en kan bovendien als identificatiemedium voor onze digitale cilinders, SmartHandles en SmartRelais in het Systeem 3060 worden gebruikt.
- Dankzij een variant met geïntegreerde RFID-inlay is bovendien de passieve communicatie via MIFARE® DESFire® mogelijk.
- Made in Germany!
  Voor ons héél vanzelfsprekend.

// TECHNISCHE GEGEVENS

Behuizing	zwart kunststof (polyamide)
Afmetingen (b x h x d)	31 x 15 x 73 mm
Gewicht	32,2 g
Kenmerkend bereik	:: max. 20-40 cm tot de cilinder :: max. 40 cm tot de SmartHandle :: max. 120 cm tot het SmartRelais
Soort batterij	CR2450 3 V lithium Aantal: 1
Levensduur van batterijen	tot max. 100.000 activeringen of maximaal vijf jaar stand-by

Temperatuurbereik	-25°C tot +65°C
Beschermingsklasse	IP67
Signalering	geen
Tijdzonegroepen	100+1
Aantal sluitelementen dat per Key beheerd kan worden	256.000
Instelbare geldigheidsduur	meer dan 10 jaar
Opslag van gegevensbestanden	:: tot 4 G2-sluitsystemen :: Doorgangslijsten met maximaal 1.000 passages kunnen worden opgeslagen
Upgrade-mogelijkheid	Firmware-upgrade mogelijk via BLE

// AFMETINGEN

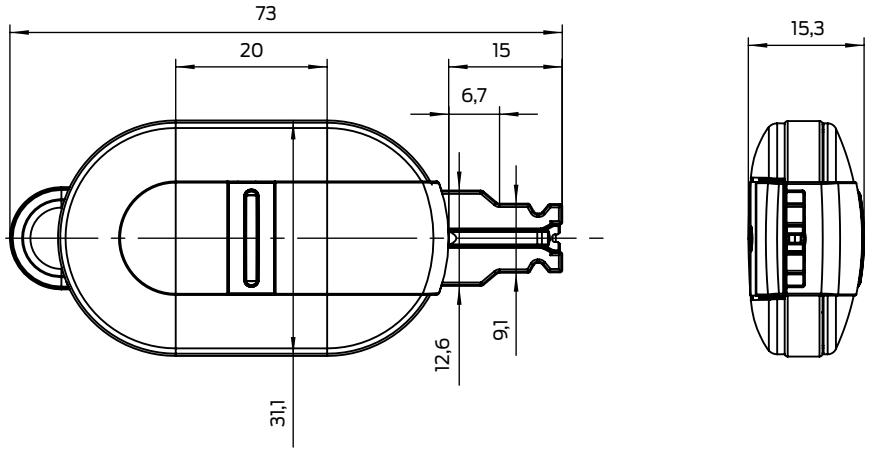

// PRODUCTVARIANTEN

Hybride versie met actieve technologie, BLE, Single Wire in antraciet	SV-TRA.G2.ZB.H.GY
Uitvoering met RFID-inlay MIFARE® DESFire® EV3 8K	*RF.DESFIRE8K

Zie prijslijst voor meer varianten, opties en accessoires.

Afmetingen in mm

A BRAND OF ALLEGION

Simons Voss technologies