// CARACTÉRISTIQUES

- FORTLOX Key est le support d'identification de la gamme FORTLOX. Cet identifiant peut également être utilisé sur nos cylindres numériques, béquilles électroniques SmartHandle et SmartRelais du Système 3060.
- Une variante dotée d'une puce RFID intégré permet en outre la communication passive via MIFARE® DESFire®.
- Fabriqué en Allemagne !

// CARACTÉRISTIQUES TECHNIQUES

Boîtier	Plastique noir (polyamide)
Dimensions (l x H x P)	31 x 15 x 73 mm
Poids	32,2 g
Portée du lecteur standard	:: jusqu'à 20-40 cm du cylindre :: jusqu'à 40 cm de la SmartHandle :: jusqu'à 120 cm du SmartRelais
Type de piles	CR2450 3V Lithium Nombre : 1
Durée de vie des piles	Jusqu'à 100 000 actionnements ou cinq ans en mode veille

Plage de températures	de -25 à +65 ºC
Classe de protection	IP67
Signalisation	Néant
Groupes de plages horaires	100+1
Nombre de fermetures pouvant être gérées par la clé	256.000
Validité réglable	jusqu'à 10 ans
Enregistrement d'ensembles de données	:: Jusqu'à 4 Plan de fermeture G2 :: Liste d'accès permettant de consigner jusqu'à 1 000 accès
Possibilité de mise à niveau	Micrologiciel évolutif par BLE

// DIMENSIONS

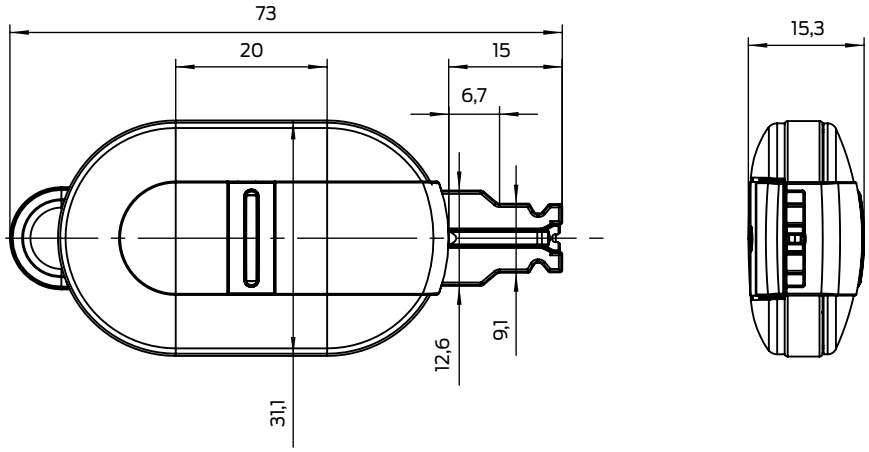

// VERSIONS DU PRODUIT

Version hybride avec technologie active, BLE, Single Wire en couleur anthracite	SV-TRA.G2.ZB.H.GY
Version avec puce RFID MIFARE® DESFire® EV3 8K	*RF.DESFIRE8K

Pour connaître les autres versions, options et accessoires, voir la liste de prix.

Cotes en mm

A BRAND OF ALLEGION

Simons Voss technologies