

// FEATURES

- Optimale Lösung für Ihre Einbausituation: Die Montage erfolgt in kurzer Zeit ohne zusätzliche Bohrungen an Vollblatt- und Rohrrahmentüren (DIN 18251), inklusive optionaler mechanischer Überschließung.
- Für den Außeneinsatz (IP66) geeignet, als Schutzbeschlag (ES3 / RC4) erhältlich und mit Panikstangen (EN1125) kombinierbar.
- Das SmartHandle AX Advanced ist auf Türdicke, Entfernungsmaß und Vierkant adaptierbar.
- Zeitloses Design: Hochwertiges gebürstetes Edelstahlcover, das mit einer Vielzahl eleganter Drücker, auch von bekannten Herstellern (z.B. FSB), kombiniert werden kann.
- Mit dem integrierten SecureElement werden Daten geschützt, Zugriffe sicher authentifiziert und Manipulationen verhindert.
- Investitionssicherheit ist Teil des SimonsVoss Versprechens. Öffnen Sie das SmartHandle AX Advanced sogar mit Ihrem Transponder der ersten Generation.
- Durch eine zusätzliche Prüfung (DIN EN 16867) wurde eine Dauerfunktionstüchtigkeit von 1 Mio. Prüfzyklen nachgewiesen.
- Made in Germany.
  Für uns eine Selbstverständlichkeit.

// TECHNISCHE DATEN

Varianten	Montagevarianten für Rohrrahmentüren (Ovalrosetten) und Vollblatttüren mit Euro-PZ und Swiss Round (Rundrosetten, Kurzschild, Langschild, Schutzbeschlag und weitere), Scandinavian Oval und Panikstangenadaptionen
Türmaßvorgaben (variantenabhängig)	:: Türstärke: 32–185 mm :: Entfernungsmaße: 70–105 mm :: Vierkant: 7 | 8 | 8,5 | 9 | 10
Betriebsarten	:: Wireless Online (WO) :: Offline: SimonsVoss Virtual Card Network (SVCN) :: Offline: OSS Standard Offline (OSS SO)
Unterstützte Identmedien	:: WO: MIFARE® Classic, MIFARE® DESFire® / EV1/EV2, UID (card serial number) nach ISO 14443 (z.B. MIFARE®, Legic® Advant, HID® SEOS), STid Mobile ID :: VCN: MIFARE® Classic, MIFARE® DESFire® / EV1/EV2/EV3 :: OSS: MIFARE® DESFire® / EV1/EV2/EV3
Anzahl & Batterien	4 x CR2450 3V Lithium
Batterielebensdauer Wireless Online (WO)	Bis zu 100.000 Betätigungen oder bis zu 9 Jahre Stand-by
Batterielebensdauer Offline: SVCN Offline: OSS SO	Bis zu 150.000 Betätigungen oder bis zu 10 Jahre Stand-by
Temperaturbereich	Betrieb: -25°C bis +60°C
Signalisierung	:: Akustisch (Buzzer) :: Visuell (LED – grün/rot)
IP Klassifizierung	Bis zu IP66 (Option .WP/für den Außeneinsatz)
Upgradefähigkeit via BLE	Firmware upgradefähig
Integrator spezifische Werte: Anzahl der Medien, Zeitprofile, ...	Abhängig von Systemintegrator
Speicherbare Zutritte	Bis zu 1000
Funknetzwerk 868 MHz	Direkt vernetzt mit integriertem LockNode (WO)
Zertifikate	:: Allgemeine bauaufsichtliche Zulassung :: DIN EN 16867 :: DIN EN 1634 :: DIN EN 179 :: DIN EN 1906 (Klasse 4) :: DIN EN 1125 :: DIN 18257 (ES3/RC4) (Variante M1) :: PAS24 (in Vorbereitung) :: SKG*** (Variante M2)

// VARIANTE OVALROSETTEN

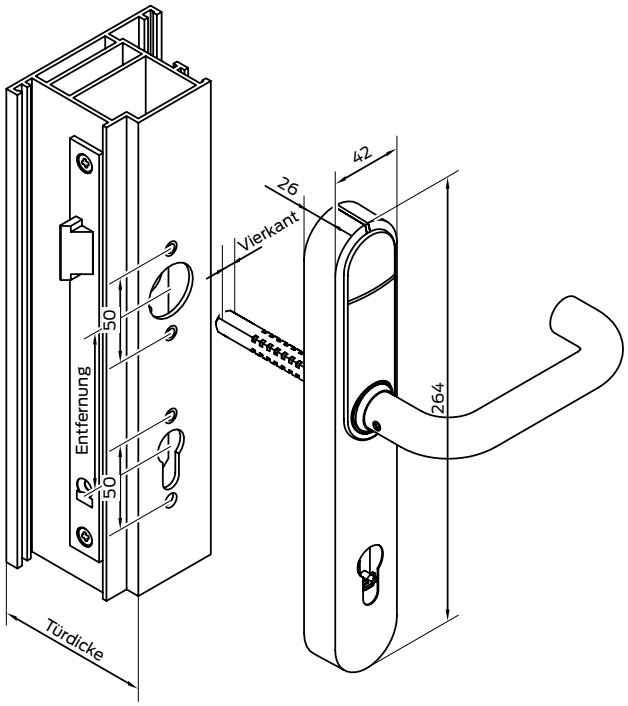

// VARIANTE KURZSCHILD

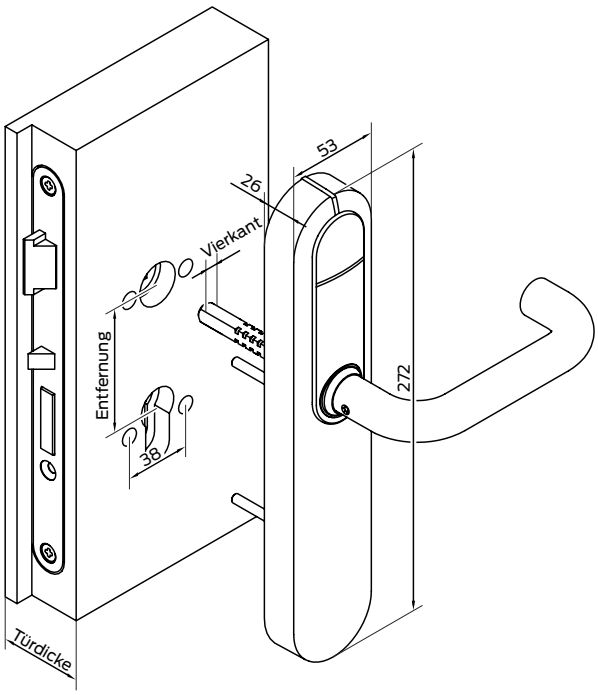

Maßangaben in mm

// VARIANTEN

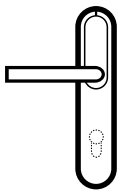

K1 / N1 / N2 / N3 / M1 / M2 / A4

für Rohrrahmentüren mit Ovalrosetten oder Vollblatttüren mit Langschild- / Kurzschildbohrungen für Euro-PZ und SR. Als Schutzbeschlag und mit Panikstangenadaption erhältlich, Kompatibilität beachten.

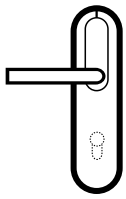

L1

für Vollblatttüren mit Rundrosetten für Euro-PZ und SR.

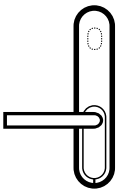

P1

für Türen mit Scandinavian Oval Profil.

// DRÜCKER

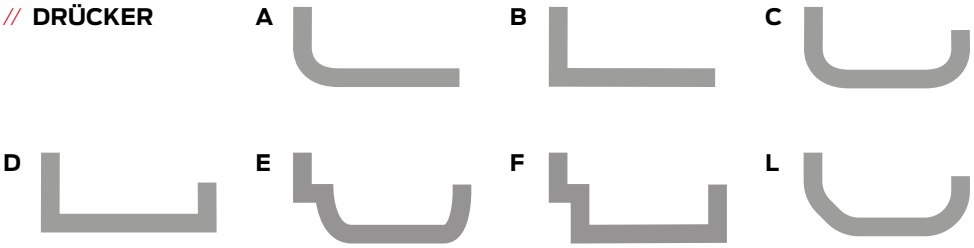

// FINISHES

- Silber/Weiß
- Silber/Schwarzgrau
- Silber/Tiefschwarz
- Messing/Weiß
- Messing/Schwarzgrau

PD.SHAXAdv.SI.DE – 2026.10